Перевод: китайский (упрощенный) - русский - www.onlinedoctranslator.com

JETINNO 技诺智能

JL28V-ES5C-14-C80 Руководство по запчастям

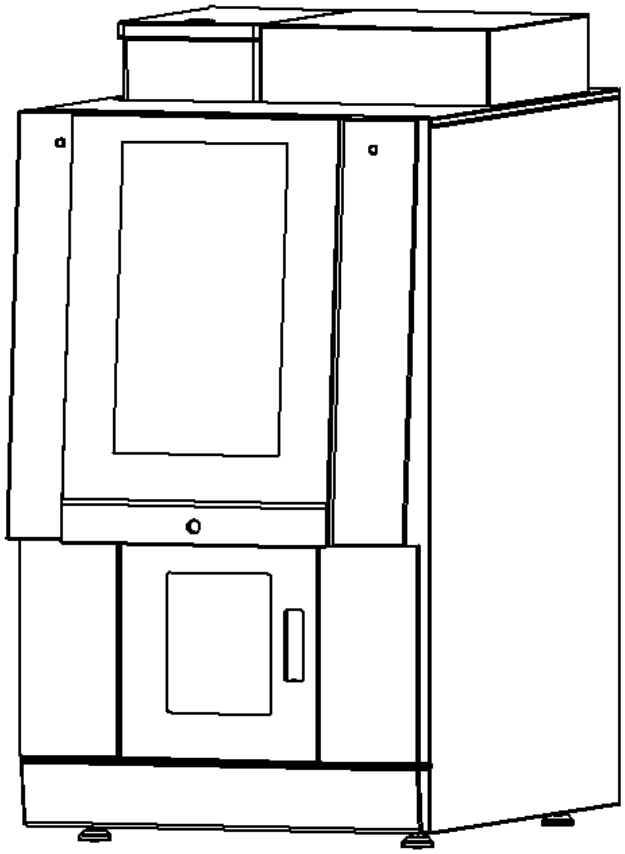

Имя и номер	Версия	дата	Изменить описание	участники
JL28V-ES5C-14-C80 Руководство по запчастям	Версия 1.0	224.07.12	Новый	редактировать: Чжу Шеронг обзор: Чжоу Ченцянь утвердить: Ян Сюгуй

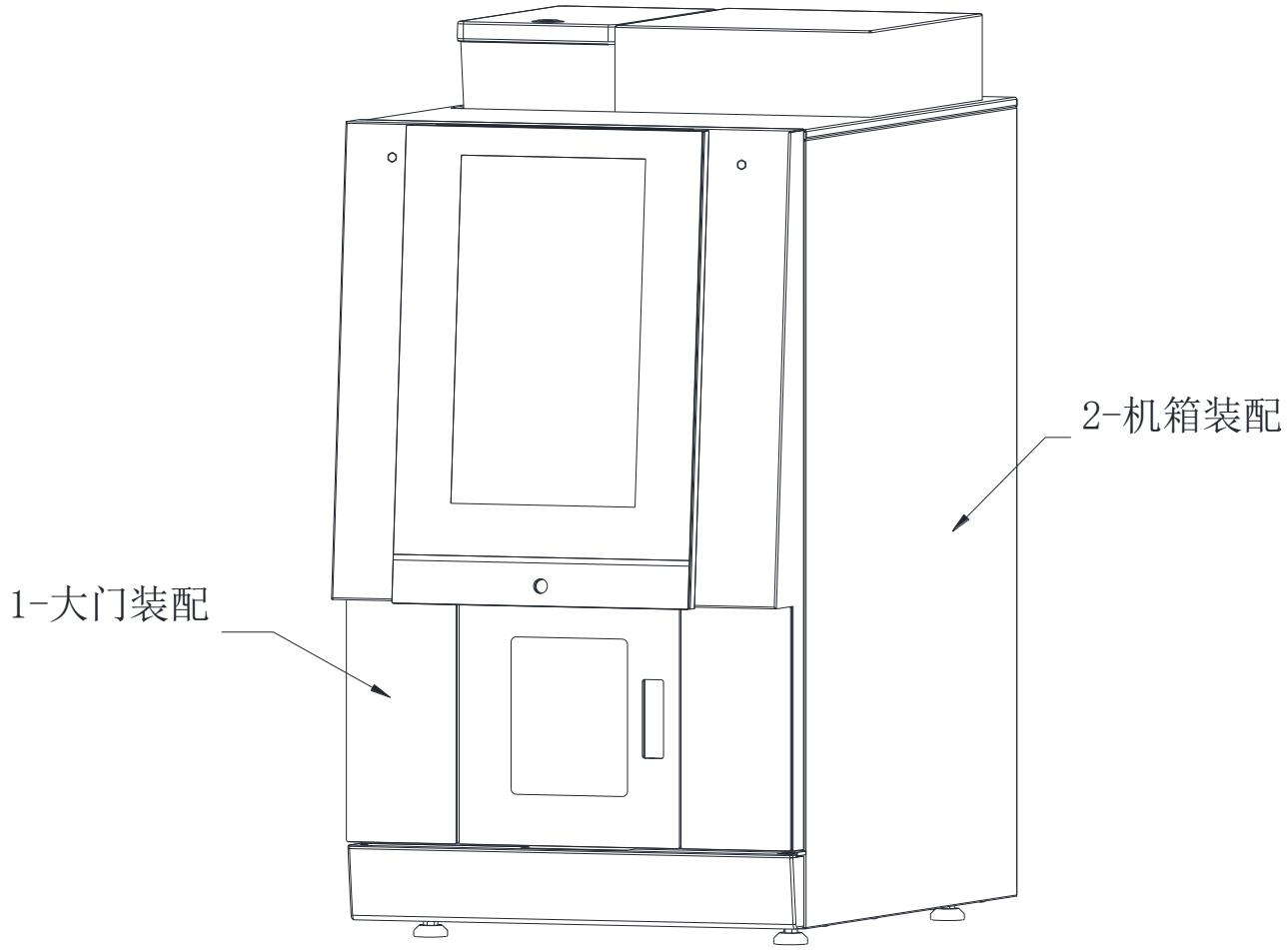

серийный номер	Номер техноматериала	имя	количество	номер страницы

1-XX	---	JL28V-ES5C-14-C80 дверь сборка	1	3
2-XX	---	JL28V-ES5C-14-C80 в сборе шасси	1	5

.1-XX JL28V-ES5C-14-C80дверьСборка в разобранном виде

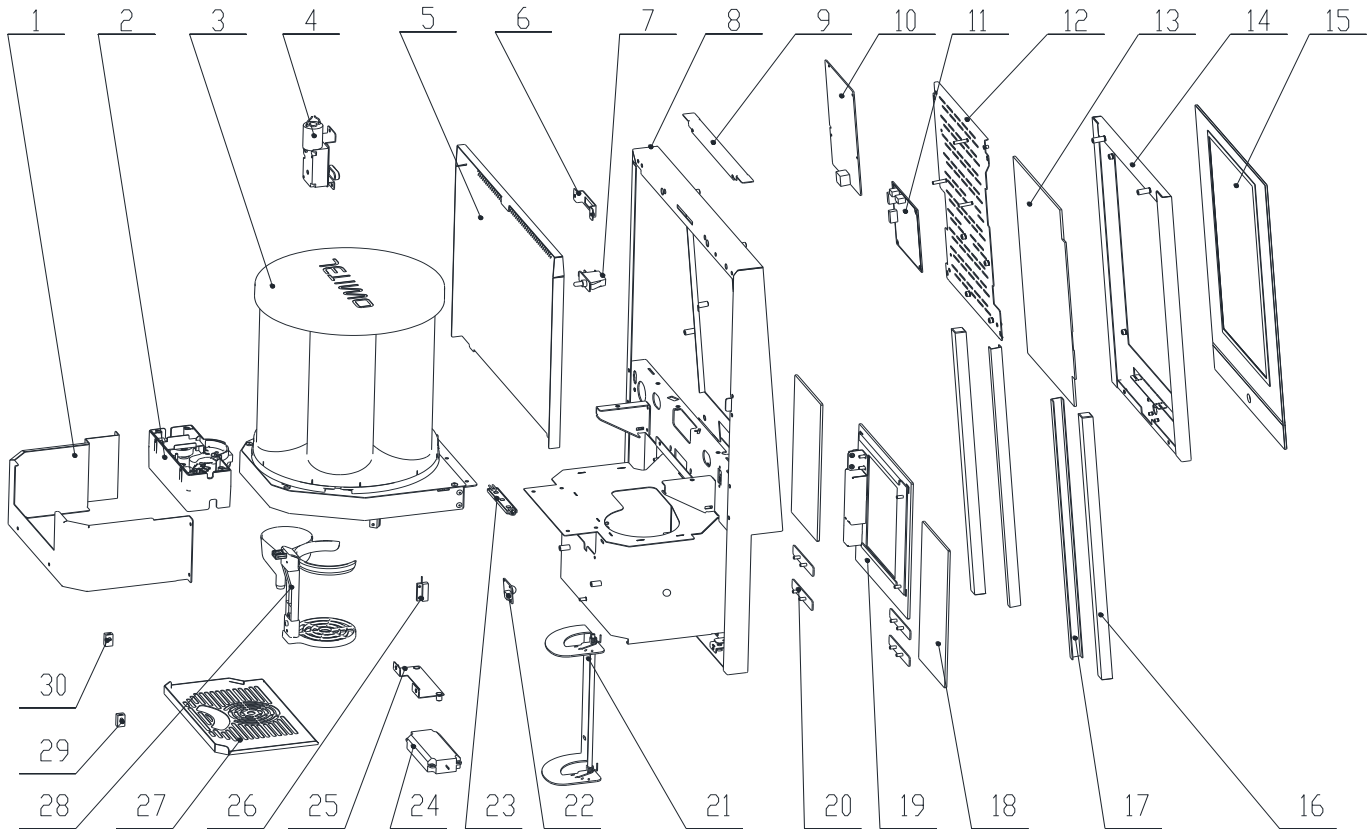

1-JL28V-ES5C-14-C80дверьсборкаКонтрольный список

серийный номер	Номер техноматериала	имя	количество	номер страницы
1-1	5133112800	Защитное покрытие	1	3
1-2	3111053200	Подстаканник диаметром 80 мм в сборе	1	7

1-3	A	Модуль чашки на 80 минут	1	8
1-4	3121055700	Маленький дверной замок в сборе	1	11
1-5	5133278900	Задняя панель двери	1	3
1-6	5133279300	Дверной переключатель фиксированный из листового металла	1	3
1-7	3313050200	Выключатель управления дверью (с проводами и клеммами)	1	3
1-8	3112232300	Детали двери из листового металла	1	3
1-9	5133279000	Уплотнительная пластина с легкой полосой	1	3
1-10	3311063600	ДЖНМБ-RK3566	1	3
1-11	3311050900	CUP BOARD_V1.3 (стандартная доска)	1	3
1-12	5133278700	Нажимная пластина дисплея	1	3
1-13	3409051200	14-дюймовый дисплей (N48)	1	3
1-14	51332782001	сенсорный экран с фиксированной рамкой	1	3
1-15	3406056700	Сенсорный экран (14 дюймов)	1	3
1-16	5119070000	Акриловый стержень молочно-белого цвета (15 x 15)	2	3
1-17	3313067900	световая пол	2	3

		оса		
1-18	5118190600	Стекло с обеих сторон маленькой двери	2	3
1-19	3111304900	Маленькие дверные детали	1	11
1-20	5133279100	Стеклянный фиксированный листовой металл с обеих сторон	4	3
1-двадцать один	3111305000	Небольшая вращающаяся конструкция двери	1	12
1-двадцать два	3311052700	PIR-датчик человеческого тела	1	3
1-двадцать три	3313063600	Дверной светодиодный фонарь (с проводами и клеммами)	2	3
1-двадцать четыре	3313067400	Маленький динамик JL220 (с проводами и клеммами)	1	3
1-25	5133279400	Небольшой фиксированный кронштейн для динамика	1	3
1-26	5403050100	Геркон длинн озамкнутый типа ОРТ551 (без магнита)	1	3
1-27	5133107100	Возьмите нижнюю пластину под горлышко чашки.	1	3
1-28	3111056100	Регулируемый подстаканник в сборе	1	13
1-29	3313062600	Инфракрасный приёмный датчик (KB1246 с про	1	3

		водами и клеммами)		
1-30	3313062700	Датчик инфракрасного излучения (KB1246 с проводами и клеммами)	1	3

2-JL28V-ES5C-14-C80Сборка шассив разобранном виде

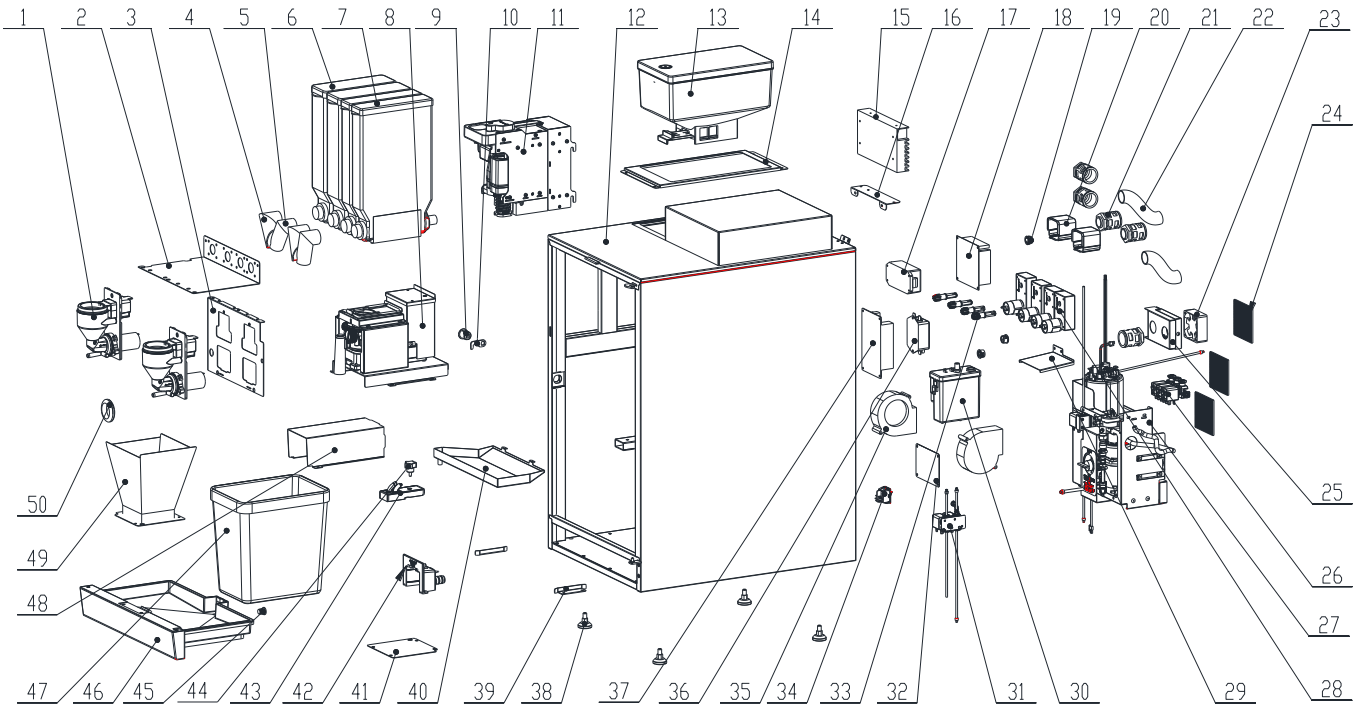

2-JL28V-ES5C-14-C80Сборка шассиКонтрольный список

серийный номер	Номер технематериала	имя	количество	номер страницы
2-1	3111117600	Модуль смесителя с высокой крышкой (одно отверстие)	2	14
2-2	5133281800	Опора ящика для материалов из листового металла (широкая, узкая)	1	5
2-3	5133281700	Мешалка фиксированная из листового металла (широкая, узкая)	1	5
2-4	5111072800	Индивидуальное левое отверстие для порошка	2	5
2-5	5111072900	Индивидуальное правое отверстие для порошка	2	5
2-6	2104055300	Ящик для материалов для настольной машины (W67H308)	2	5
2-7	2104055400	Ящик для материалов для настольной машины (W45H308)	2	5
2-8	Б	Основание контейнера для кофейных зерен, кофемолка и защитные компоненты	1	15
2-9	3202050100	Замок дверцы шкафа L=20 мм откры	1	5
2-10	5133282000	дверной засо	1	5

		в		
2-11	С	пивной модуль	1	17
2-12	3112232400	Компоненты шасси из листового металла (высокий ящик для материалов)	1	5
2-13	2104051700	Сборка контейнера для кофейных зерен EK7	1	5
2-14	5133192600	Пластина для позиционирования контейнера для кофейных зерен с откидной крышкой	1	5
2-15	3408053300	Блок питания 24 В 200 Вт LMF200-23B24	1	5
2-16	5123100700	Кронштейн питания 24 В	1	5
2-17	3408051400	Блок питания 12 В ИРМ-60-12 С Т	1	5
2-18	3311060700	IO Simply_Board_V1.1	1	5
2-19	5212050500	Крышка кабеля кнопочного типа (16 мм)	3	5
2-20	5111073900	Крышка воздуховода мешалки	2	5
2-двадцать один	3201050800	Соединение труб воздуховода (АД28.5-М25)	5	5
2-двадцать два	5207050800	Воздуховод пластиковая гофрированная труба	2	5
2-двадцать три	3402052200	6025 вентилятор быстрого запуска	1	5
2-двадц	5210053500	Вентилятор с	3	5

ать четыре		регулируемой скоростью, 24 В, сетка от на секомых		
2-25	3112232700	Основание вентилятора в сборе (выдвижная насадка для порошка)	1	17
2-26	3405056800	Трехседельный выпускной клапан Guanmiao (3300242330)	1	5
2-27	2107057700	Модуль горячей воды	1	18
2-28	3401055500	Двигатель Lijia B026 (с платой защиты от перегрева)	4	5
2-29	5133111200	Водоупорная пластина модуля водного канала JL28	1	5
2-30	3121050500	Компоненты резервуара для хранения воды	1	20
2-31	3111305500	Полный узел горячего и холодного клапана (двухпозиционный двухходовой клапан Guanmiao)	1	двадцать один
2-32	6308072300	Табличка JL28-ES5C-14-C80	1	5
2-33	5111061200	Коробчатый вал двигателя	4	5
2-34	5406100400	Выключатель питания (можно установить водонепроницаемую крышку)	1	5
2-35	3313052600	9733 Вентилятор центробежн	2	5

		ый с регулировкой скорости (с проводами и клеммами)		
2-36	5423050400	ЭМС-фильтр YB12D3-16A-Q(R)	1	5
2-37	3311050400	Монтажная плата RELAY_BOARD_V1.3	1	5
2-38	3204050100	Ножка M8*12	4	5
2-39	5133279600	Направляющая перегородка лотка для сточных вод	2	5
2-40	5133282100	Лоток для приема порошка	1	5
2-41	5133139000	Уплотнительная пластина порта для отходного шлака	1	5
2-42	3121056300	Сборка зонда	1	22
2-43	3111305400	излив в сборе	1	22
2-44	5303050500	Гайка с ручным выходом M5x10	1	5
2-45	5126051800	Резиновая заглушка поддона для сточных вод JL28	1	5
2-46	3121056400	сборка лотка для мусора	1	5
2-47	5113104100	Небольшой мусорный бак 6л.	1	5
2-48	5133281100	Крышка канализационной трубы	1	5
2-49	5133188100	JL24 прямая воронка для остатков отходов	1	5
2-50	5126050100	Внутренний диаметр среднего резинового изоляционного кольца шестеренного насоса соста	1	5

		вляет 35 мм.		

3111053200Подстаканник диаметром 80 мм в разобранном виде.

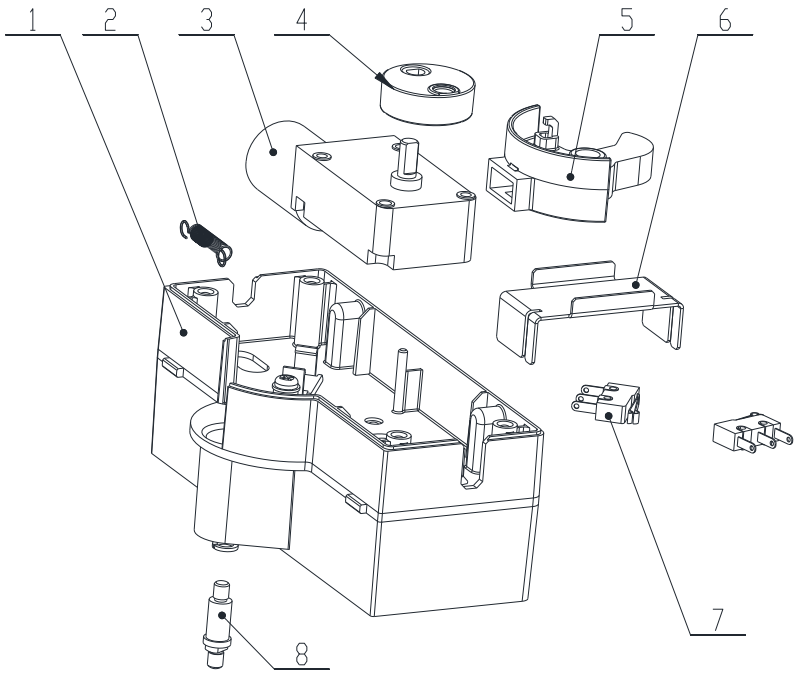

3111053200 Подстаканник диаметром 80 мм в сбореКонтрольный список

серийный номер	Номер технематериала	имя	количество	Примечание
1	5111061300	ящ	1	
2	5115050500	Натяжная пружина	1	
3	3401050400	86132 мотор	1	

4	5114052800	камера	1	
5	5111061400	Вращающийся заблокрычаг подстаканника	1	
6	5113115900	Ограничение кулачка листового металла	1	
7	5402089500	Микровыключатель	2	

		(с провод ом)		
8	5114051700	Вращающийся валводяной камеры подстаканника	1	

AМодуль чашек на 80 минут в разобранном виде

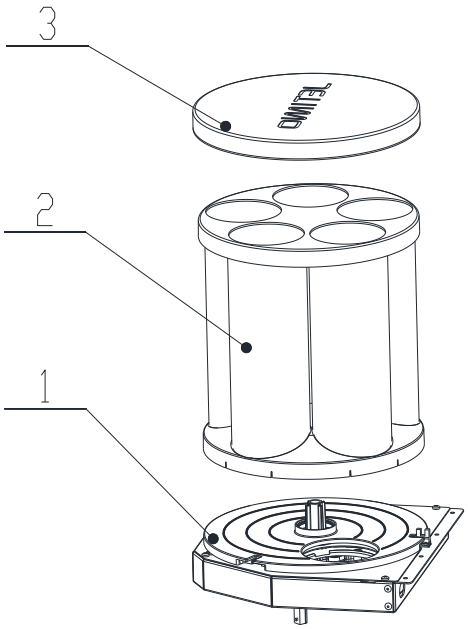

AМодуль чашки на 80 минутКонтрольный список

серийный номер	Номер технематериала	имя	количество	Примечание
1	3121055800	Модуль подачи чашек (80)	1	
2	3121056900	Ведро на 80 чашек, высота сборки 260 мм.	1	
3	5111085500	Крышка ведра для чашки JL28	1	

3121055800 Разобранный вид модуля подачи чашек (80)

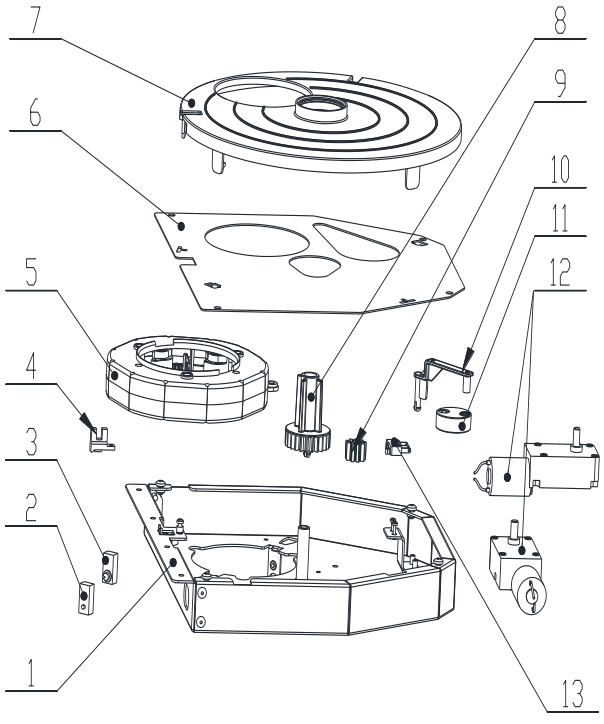

3121055800 Модуль подачи чашек (80)Контрольный список

серийный номер	Номер технематериала	имя	количество	Примечание
1	5133107800	Опорная пластина м	1	

		одуля подачи чашек		
2	5405051100	Датчик инфракрасного излучения	1	
3	5405051000	Инфракрасный приемный датчик	1	
4	5405052900	Слотовый переключатель (KI5651 0J_4705)	1	
5	3111052000	Компоненты разделителя ч	1	

		ашек		
6	5133107900	Крышка тарелки для чашки	1	
7	5111053700	Нижняя опора трубки чашки	1	
8	5201051100	Шестерня вращения чашки и цилиндра (центральный вал)	1	
9	5201050300	Ведущая шестерня (9 зубьев)	1	
10	5121053300	Шат	1	

		узел разделителя чашек		
11	5114052800	камера	1	
12	3401050400	86132 мотор	2	
13	5402089500	Микровыключатель (с проводом)	1	

3111052000 Разобранный вид узла разделителя чашек

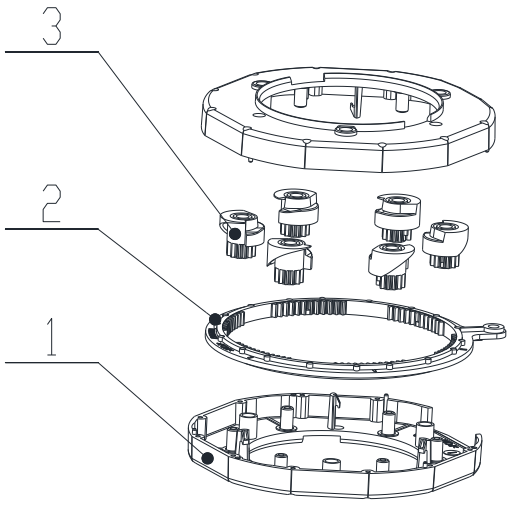

3111052000 Компоненты разделителя чашекКонтрольный список

серийный номер	Номер технотериала	имя	количество	Примечание
1	5113105700	Круглая к	2	

		оробка с разделителем чашек		
2	5113105800	Зубчатое колесо с разделителя чашек	1	
3	5113105900	Колесо для подачи чашек	6	

3121056900 Разрез бочки на 80 чашек высотой 260 мм в разобранном виде

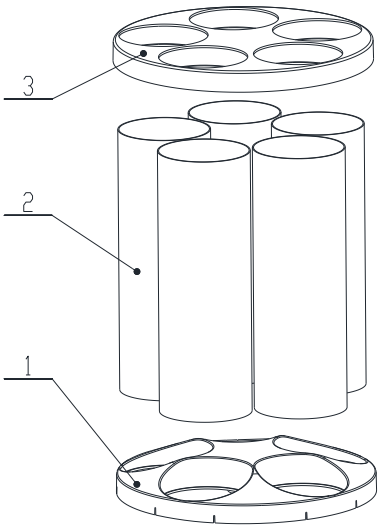

3121056900 Ведро на 80 чашек, высота сборки 260 мм.Контрольный список

серийный номер	Номер технематериала	имя	количество	Примечание
1	5111053500	Нижняя крышка трубки стакана	1	
2	5129050100	Бочка на 80 чашек, высота 250 мм.	5	

3	5111053600	Крышка чашки	1	

3121055700 Разобранный вид небольшого дверного замка в сборе

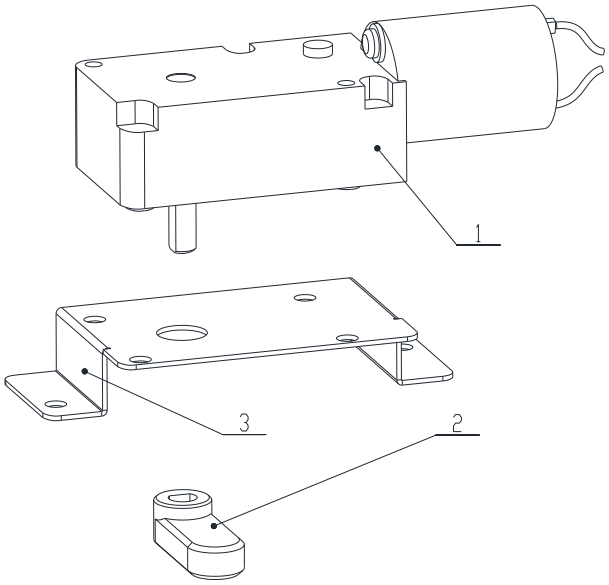

3121055700 Маленький дверной замок в сбореКонтрольный список

серийный номер	Номер технематериала	имя	количество	Примечание
1	3401050400	86132 мотор	1	
2	5114052700	Маленькая дверная камера дверно	1	

		г о з а м к а		
3	5123101500	К р о н ш т е й н э л е к т р о д в и г а т е л я д в е р н о г о з а м к а	1	

3111304900Разобранный вид небольшой дверной сборки

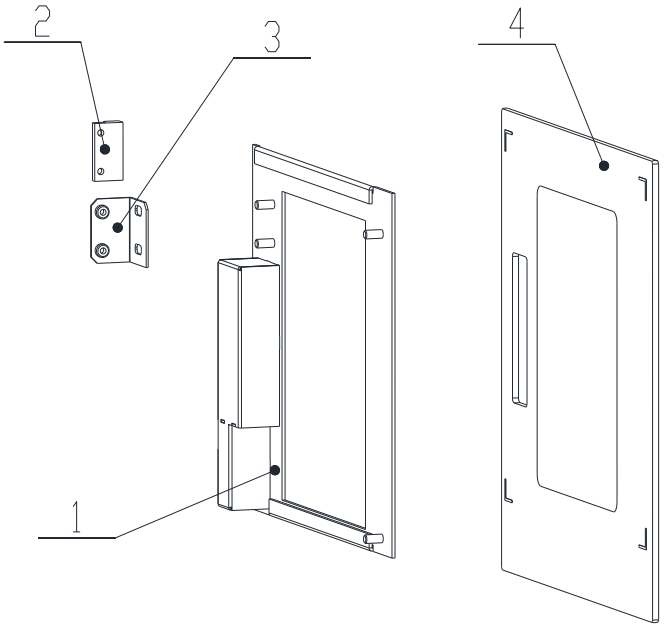

3111304900Маленькие дверные деталиКонтрольный список

серийный номер	Номер техноматериала	имя	количество	Примечание
1	3112232200	Маленькие дверные детали из листового металла	1	
2	5305051300	Черный дверной магнит (в сочетании с герконом)	1	

3	5133278600	Пластина крепления магнитатегрокона	1	
4	5118190500	маленькая дверная стеклянная панель	1	

3111305000 Небольшая вращающаяся конструкция дверив разобранном виде

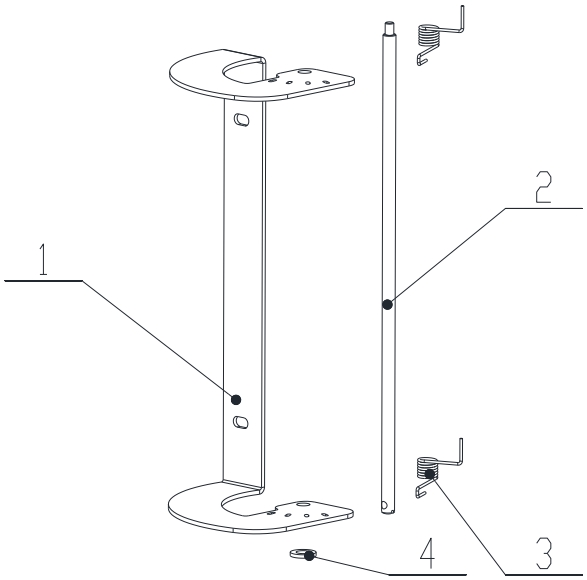

3111305000 Небольшая вращающаяся конструкция двериКонтрольный список

серийный номер	Номер технематериала	имя	количество	Примечание
1	5133278800	Маленькая дверная петля из листового металла	1	
2	5114072200	Вал дверцы чашки	1	
3	5115050700	Торсионная п	2	

		ружина малой двери правая		
4	5305050500	прокладка d6XD12X1	1	

3111056100 Разобранный вид регулируемого подстаканника в сборе

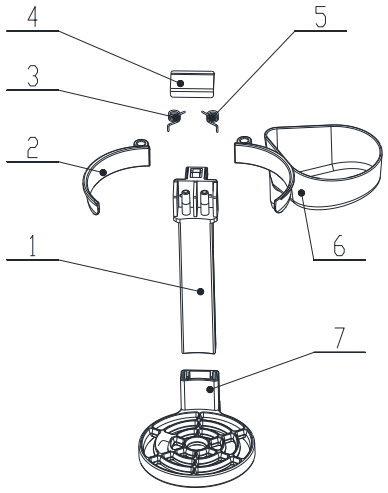

3111056100 Регулируемый подстаканник в сбореКонтрольный список

серийный номер	Номер технематериала	имя	количество	Примечание
1	5111065400	подстаканн	1	

		ик		
2	5111065500	Левый зажимчашки	1	
3	5115051000	Подставканникправый торсионная пружина	1	
4	5111065800	Верхняя крышка подставканника	1	
5	5115050900	Подставканн	1	

		иклевый торсионная пружина		
6	5111065600	Кубок правой руки	1	
7	5111065700	поднос	1	

3111117600Покомпонентный вид модуля смесителя с высокой крышкой (одно отверстие)

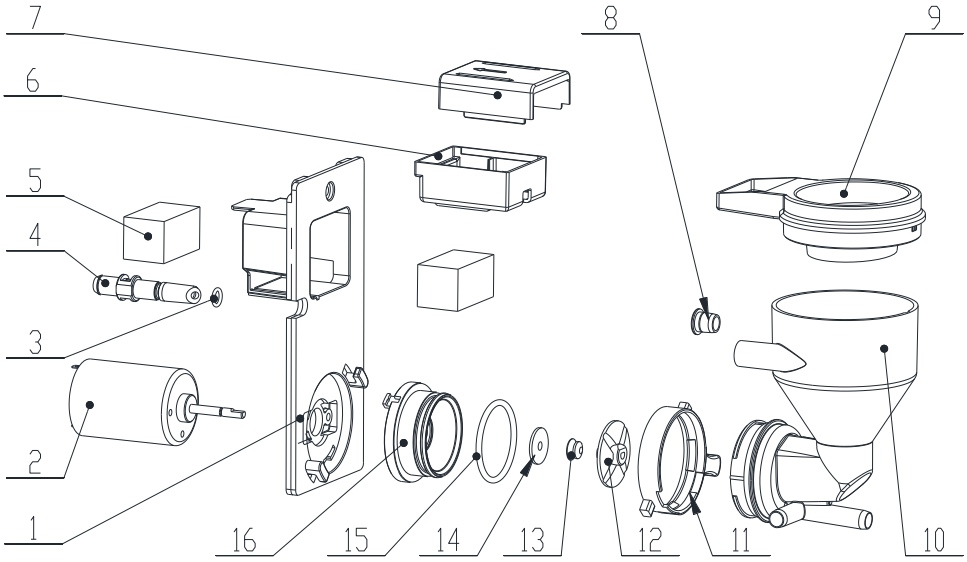

3111117600Модуль смесителя с высокой крышкой (одно отверстие)Контрольный список

серийный номер	Номер технематериала	имя	количество	Примечание
1	5121052800	Крепление двигателя блендера (кронштейн)	1	
2	3401050300	двигатель смесителя	1	
3	5206051200	Уплотнительное кольцо INDIA6XWireDia1,5	1	
4	3201050400	Впускной патрубок для воды	1	
5	6305068300	Полиэфирная губка для смешивания,	2	

		устойчивая к насекомым.		
6	5121052600	Нижняя крышка входа пара мешалки	1	
7	5121052700	Крышка входа пара в смеситель	1	
8	5121052900	Пробка на входе воды в смеситель	1	
9	5111093900	Блендер с высокой крышкой	1	
10	5121053100	Корпус блендера	1	
11	5121050700	Фиксированное кольцо (прижимное кольцо)	2	
12	5121053200	Смесительная крыльчатка	1	
13	5206051100	V-образное уплотнительное кольцо	1	
14	5305050300	Пластиковая прокладка	1	

15	5206051300	Кольцо уплотнительное О-образное 33,5X2,65 (внутренний диаметр	1	
16	5121052100	Уплотнительная крышка (сальник)	1	

БПокомпонентный вид основания контейнера для кофейных зерен, кофемолки и узла защиты

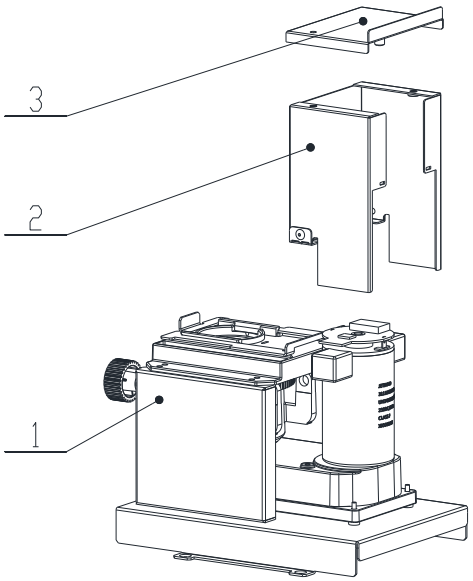

БОснование контейнера для кофейных зерен, кофемолка и защитные компонентыКонтрольный список

серийный номер	Номер технематериала	имя	количество	Примечание
1	3111280800	Основа	1	

		ни ек о н т е й н е р а д л я з е р е н и у з е л к о ф е м о л к и		
2	5133281600	Основ ни е з а щ и т н о й к р ы ш к и д в и г а т е л я ш л и ф о в а л ь н о г о с т а н к а	1	
3	5133281500	За	1	

		щитная крышка двигателя шлифовальной машины		

3111280800 Покомпонентный вид основания контейнера для кофейных зерен и узла кофемолки

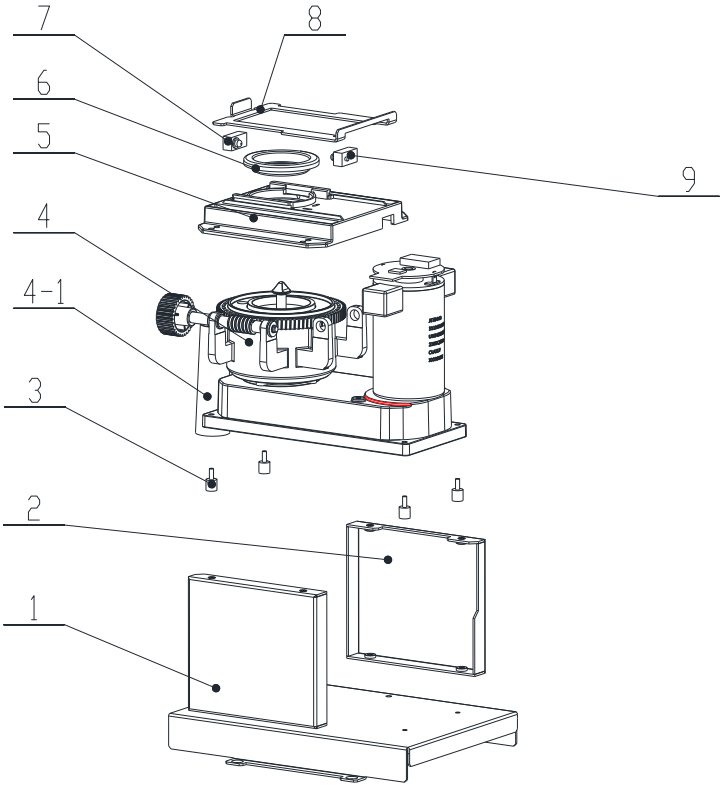

3111280800 Основание контейнера для кофейных зерен и узел кофемолкиКонтрольный список

серийный номер	Номер технематериала	имя	количество	Примечание
1	3112227600	Высокая монтажная пластина для кофемолки	1	

2	5133192900	Кронштейн основания контейнера для высокихматериалов (слева)	1	
3	5126051100	Резиновый болт D8H8 M3X8	4	
4	2103051100	Модуль кофемолки с об	1	

		стенной разработки 220 В (стандарт)		
4-1	5111074700	выраститель рот	1	
5	5111083500	Основание ящика для кофейных зерен JN01	1	
6	5116051900	Резиновое кольцо	1	

		а в е р х н е й ч а с т и к о ф е м о л к и EK7		
7	5405051000	И н ф р а к р а с н ы й п р и е м н ы й д а т ч и к	1	
8	5123073700	Н и ж н я я с т о п о р н а я п л а с т и н а к о н т е й н е р а д л я к о ф е	1	

		йныхзеренEK7		
9	5405051100	Датчикинфракрасногоизлучения	1	

СМодуль Брюера в разобранном виде

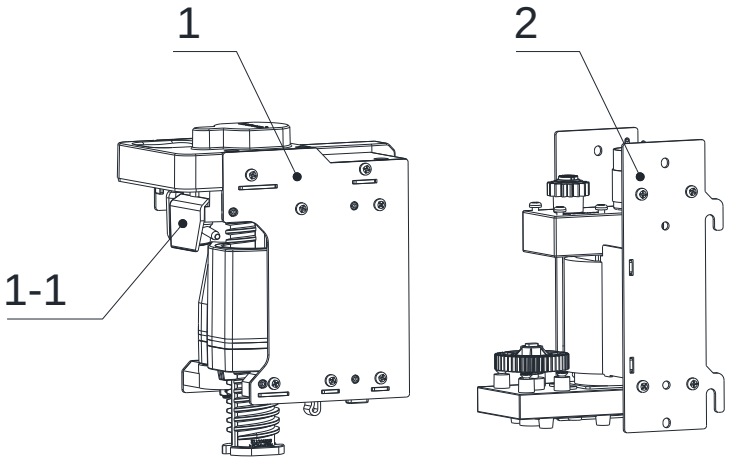

СМодуль Брюера в разобранном видеКонтрольный список

серийный номер	Номер технематериала	имя	количество	Примечание
1	3111116500	Гла	1	

		внешний модуль пивоварни P20CV-3		
1-1	5111075400	скребок для кофейной гущи 20 г.	1	
2	3111087500	Модуль драйвера Brewer (без платы драйвера)	1	

3112232700 Разобранный вид узла вентилятора (выдвижное порошковое сопло)

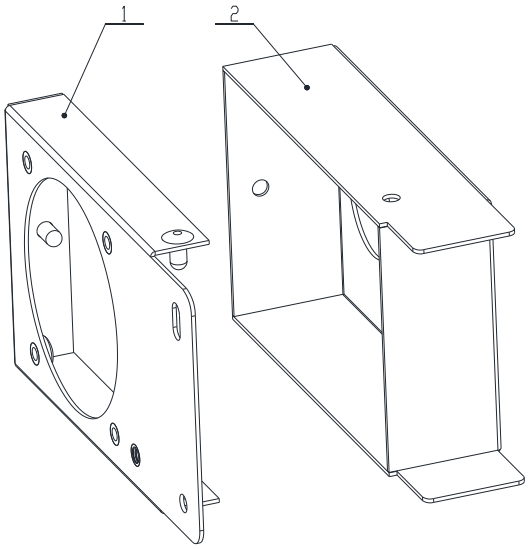

3112232700 Основание вентилятора в сборе (выдвижная насадка для порошка)Контрольный список

серийный номер	Номер технематериала	имя	количество	Примечание
1	5133111000	Крышка основания вентилятора JL28 (выдвижная насадка для п	1	

		орошка)		
2	5133110900	Нижняя пластина основания вентилятора JL28 (выдвижная направляющая для поршня)	1	

2107057700 Разобранный вид модуля горячего водоснабжения

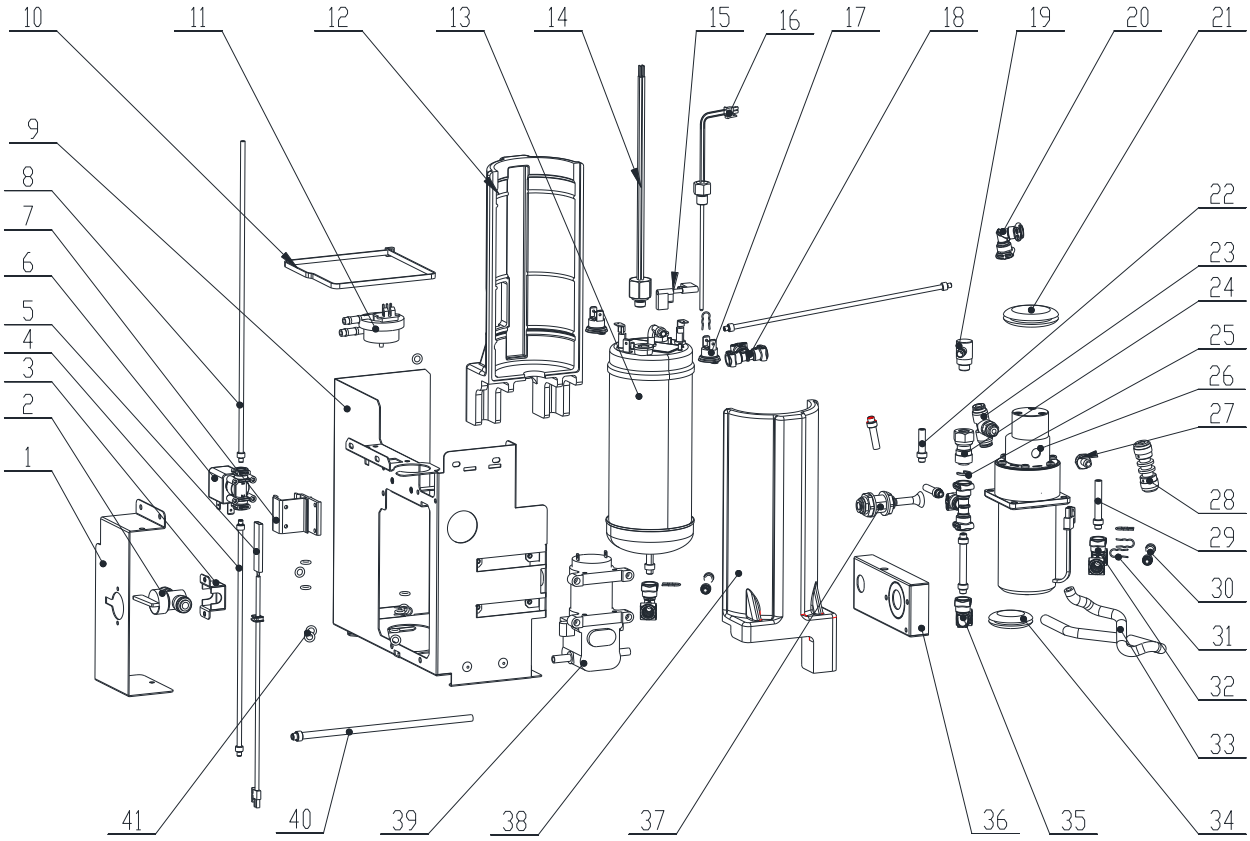

2107057700 Модуль горячей водыКонтрольный список

серийный номер	Номер техноматериала	имя	количество	Примечание
1	5133281300	Ручной слив листового металла	1	
2	3201054800	Ручной шаровой кран (марка DM, AHUC0606M)	1	
3	5113134700	Ручной шаровой кран (марка DM, AHUC0606M) фиксированный из листового металла	1	
4	5207064900	2X4 медная втулка тефлоновая труба 220 мм	2	
5	5414050100	PTC-нагревательный блок	1	
6	3405056400	Гуанмяо дву	1	

		хпозиционный трехходовой клапан (5бар)		
7	5122050100	Двухпозиционный трехходовой клапан обогрева алюминиевого профиля	1	
8	5207064000	2X4 односторонняя медная втулка из тефлоновой трубы 300 мм	1	
9	5133281200	Листовой металл для водных путей	1	
10	6304050700	Нейлоновая кабельная стяжка 5x500	1	
11	5405101100	Расходомер GMEHK3600002001	1	
12	5127050700	Изоляция котла хлопчатобумажная левая крышка	1	
13	3404052200	Сменный водонагреватель_700cc_230V_2700W	1	
14	5405050200	Датчик давления (подключен к пластиковому корпусу)	1	
15	5402068500	Кабель STB (универсальный)	1	
16	5405050600	Корпус разъема датчика температуры	1	
17	5405100800 A	Термостат (PBR380V-120)	2	
18	5111329300	Защелкивающийся Т-образ	1	

		ный тройник D6-D4-D4		
19	3405050600	предохранительный клапан	1	
20	5111102900	Защелкивающийся Г-образный штуцер D4-D6	1	
двадцать один	5126050100	Внутренний диаметр среднего резинового изоляционного кольца шестеренного насоса составляет 35 мм.	1	
двадцать два	5207061300	4X6 односторонняя медная втулка тефлоновая труба 30 мм	3	
двадцать три	3201060800	Т-образный трехходовой наружный зубчатый шарнир G1-8-6	1	
двадцать четыре	3201051200	Внутренняя резьба D6 Быстроразъемный разъем G1-8	1	
25	3201052300	Система водоводов_Зажимное кольцо ALC06M-B	1	
26	3313067600	Шестеренчатый насос GMEHK (с предохранителем)	1	
27	3201050700	Прямые резьбовые соединения для силиконовых трубок	1	

28	3405051000	Односторонний клапан	1	
29	5207060100	4X6 односторонняя медная втулка тефлоновая труба 45 мм	1	
30	5207061500	4X6 медная втулка тефлоновая труба 55 мм	3	
31	5115053700	Стопорное кольцо разъема с защелкой 6x4	6	
32	5111101400	Защелкивающийся Т-образный тройник D6	2	
33	5207050100	Силиконовая трубка 5X9	1	
34	5126050200	Внутренний диаметр резинового изоляционного кольца в нижней части шестеренного насоса составляет 25 мм.	1	
35	5111101500	Защелкивающийся Г-образный штуцер D6	2	
36	5133281400	Крышка впускной трубы воды	1	
37	3201060400	2 патрубка перегородки (сквозная пластина)	1	
38	5127050600	Изоляция котла, хлопчатобумажная правая крышка	1	

39	3313067500	Мембранный насос 24 В (с предохранителем)	1	
40	5207062400	4X6 односторонняя медная втулка из тефлоновой трубы 180 мм	1	
41	5206053000	Защелкивающееся уплотнение 6x4	11	

3121050500 Компоненты резервуара для хранения воды в разобранном виде

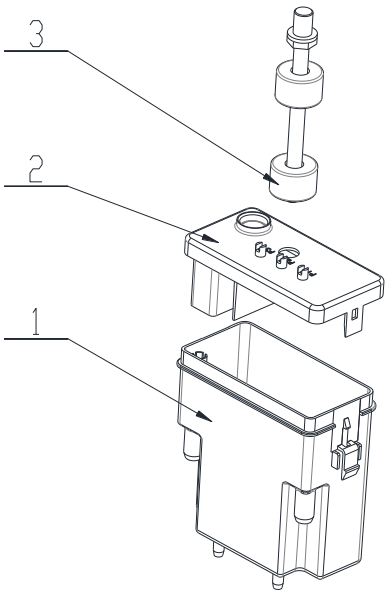

3121050500 Компоненты резервуара для хранения водыКонтрольный список

серийный номер	Номер технематериала	имя	количество	Примечание
1	5121053400	Резерв	1	

		уар для хранения воды		
2	5121053500	крышка резервуара для воды	1	
3	3313053000	Поплавок резервуара для воды (с проводами и клеммами, с у	1	

		силенными ребрами внутри)		

3111305500 Вид в разобранном виде полного узла горячего и холодного клапана (двухпозиционный двухходовой клапан Guanmiao)

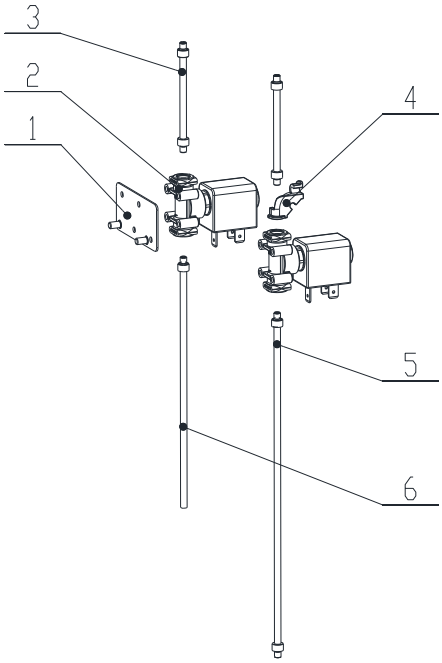

3111305500 Полный узел горячего и холодного клапана (двухпозиционный двухходовой клапан Guanmiao)Контрольный список

серийный номер	Номер технематериала	имя	количество	Примечание
1	5133282200	Полностью фиксированный листовой металлсгорячим и холодным клапано	1	

		м		
2	3405056300	Двухпозиционный двухходовой клапан Guanmiao (15 бар)	2	
3	5207068600	2X4 медная втулка тефлоновая труба 70 мм	2	
4	5111300300	D4 Тефлоновая трубка прямоугольная пряжка	1	
5	5207064900	2X4 медная втулка	1	

		лка тефлоновая труба 220 мм		
6	5207065400	2X4 одностороннямедная втулка, тефлоновая трубка 160 мм	1	

3121056300 Разобранный вид узла зонда

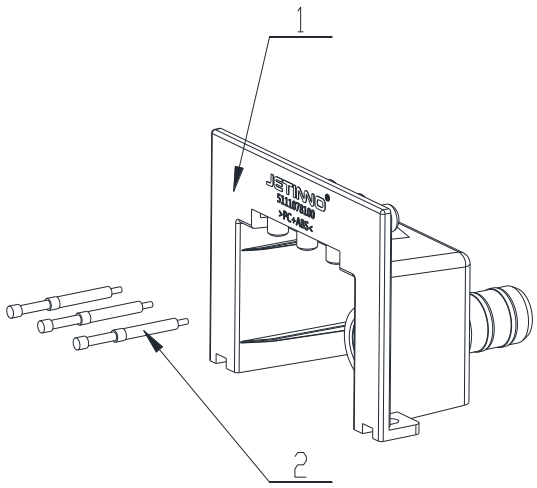

3121056300 Список компонентов зонда

серийный номер	Номер технематериала	имя	количество	Примечание
1	5111078100	Кронштейн для обнаружения стоячных вод	1	
2	5405055200	Зонд РН-5Н	3	

3111305400Разобранный вид узла излива

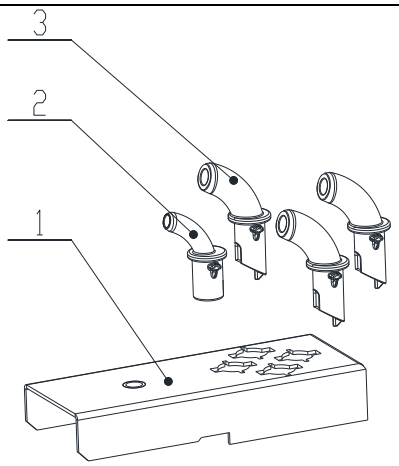

3111305400список сборки излива

серийный номер	Номер технематериала	имя	количество	Примечание
1	5133281900	Пластиковый кронштейн излива	1	
2	5111306300	Носик кофе (шланг 4X6)	1	
3	5111306400	Мгновенный изли	3	

		в (шланг 6X10)		